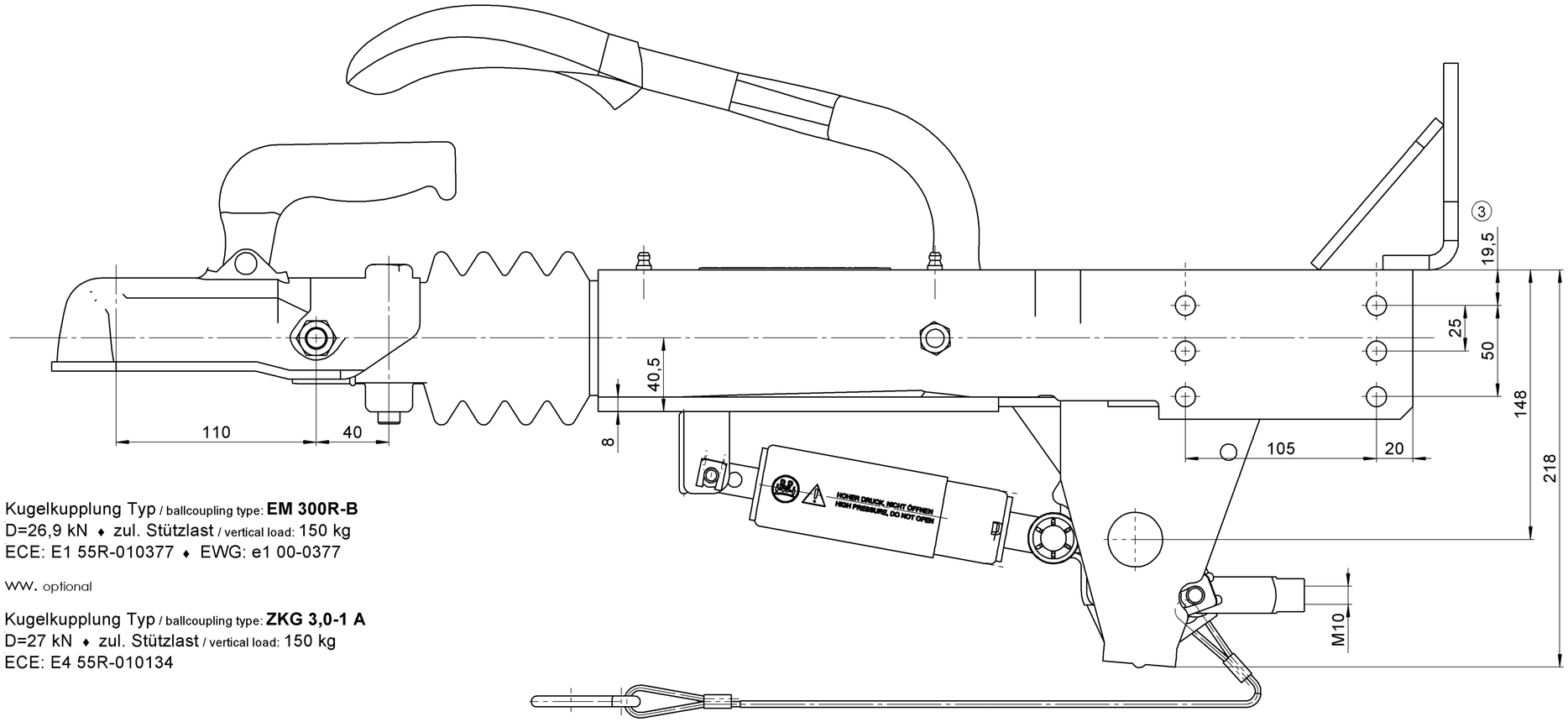

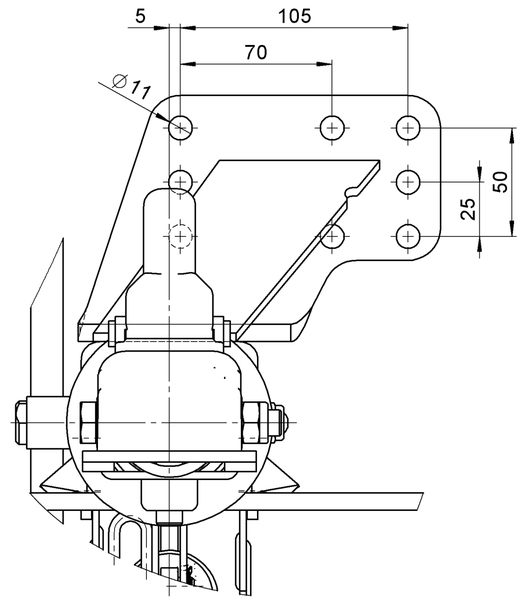

Kugelkupplung Typ / ballcoupling type: **EM 300R-B**
D=26,9 kN ♦ zul. Stützlast / vertical load: 150 kg
ECE: E1 55R-010377 ♦ EWG: e1 00-0377

ww. optional

Kugelkupplung Typ / ballcoupling type: **ZKG 3,0-1 A**
D=27 kN ♦ zul. Stützlast / vertical load: 150 kg
ECE: E4 55R-010134

529 bei Gestängeweg 55
529 at 55 mm brake rod movement

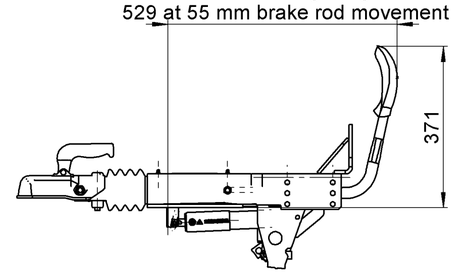

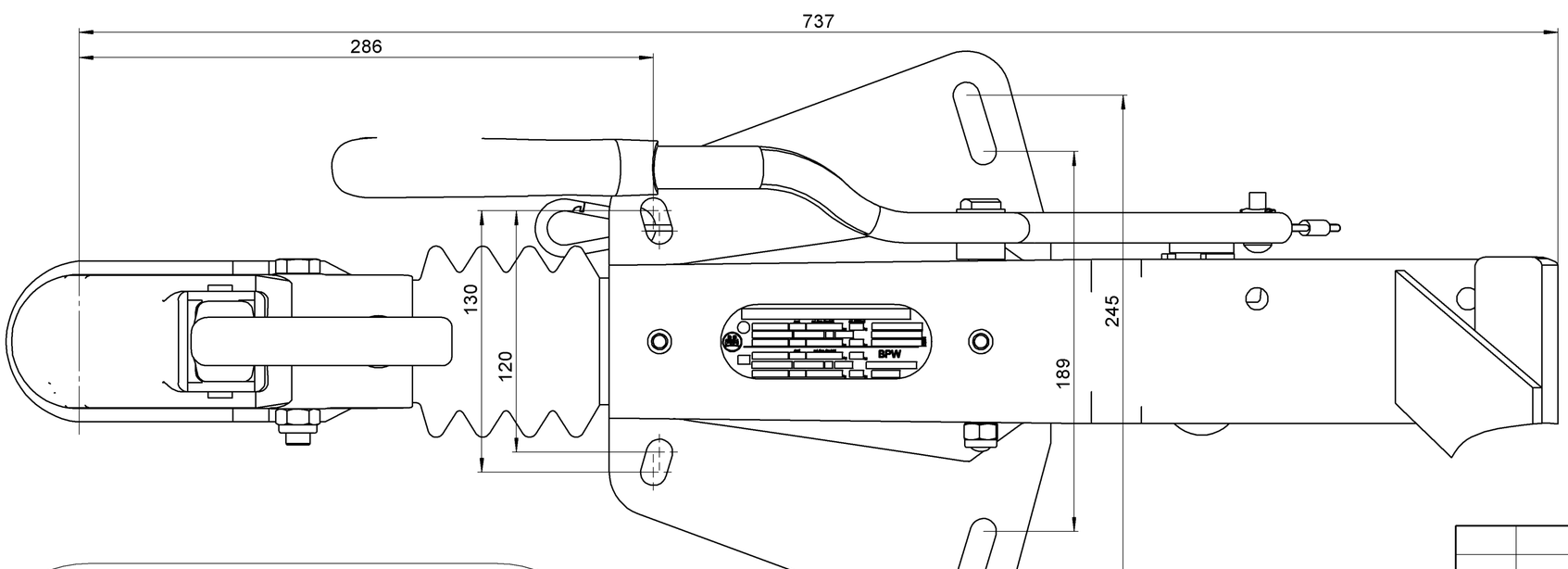

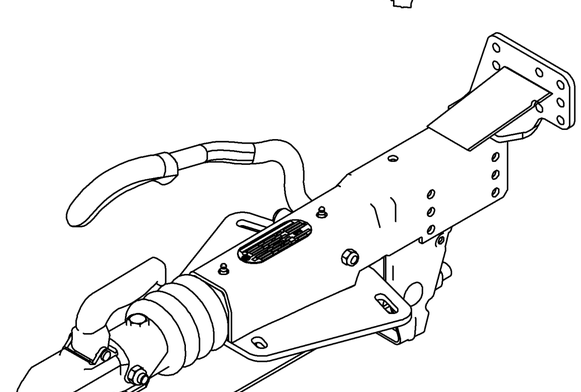

E1	ZAF1,6-3	Ausf. 1,5	zul. Ges.Gewicht 1500 kg	zul.Stützl. 100 kg	48.27.581.062	
	55R-012051	Dc14,06	E	S100		
	AE 1,6-3	1,5	750-1500 kg	100 kg	13R-AR1040	
e1	ZAF 1,5-2	Ausf. 1,5	zul. Ges.Gewicht 1500 kg	zul.Stützl. 100 kg	BPW Germany	
	00-1437	Dc14,06	E	S100		
	AE 1,5-2	1,5	0750-1500 kg	100 kg	AR 1034	

①

Index	Änderung	Nummer	Datum	Bearb.
A	war Typschild EWG, Bezeich. geändert.	A14071	02.05.14	BPWEK01

Werkstoff

Oberfläche nach WN 1.009 (DIN ISO 1302)
u. = R_z beliebig

	Datum	Name
Bearb.	02.10.13	Michelmann

Massstab 1:2
Gewicht* [kg] 18.75

Benennung
ZAF 1,6-3 AUSF. 1,5 MONT ①
EM300R-B 110-130/189-245 T=6
O/U L QER

Für diese Zeichnung behalten wir uns alle Rechte vor. Ohne unsere vorherige Zustimmung darf sie weder vervielfältigt noch Dritten zugänglich gemacht werden, und sie darf durch den Empfänger oder Dritte auch nicht in anderer Weise mißbräuchlich verwendet werden.

AL-KO
AL-KO Technology Paderborn GmbH
D-33104 Paderborn

Materialnr. 4019409
Index: A
Ersatz für 48.27.581.062 Ersetzt durch

Vrijgegeven

Schutzvermerk nach DIN ISO 16016 beachten!

ausgegeben von: HEIJINK 30.04.2020 09:02:27

Blattversion: 04.17 A2

* Theoretisches Gewicht ! Schweißnähte, Farbe und Betriebsmittel sind nicht berücksichtigt !

Zeichnung 3D-CAD - erstellt