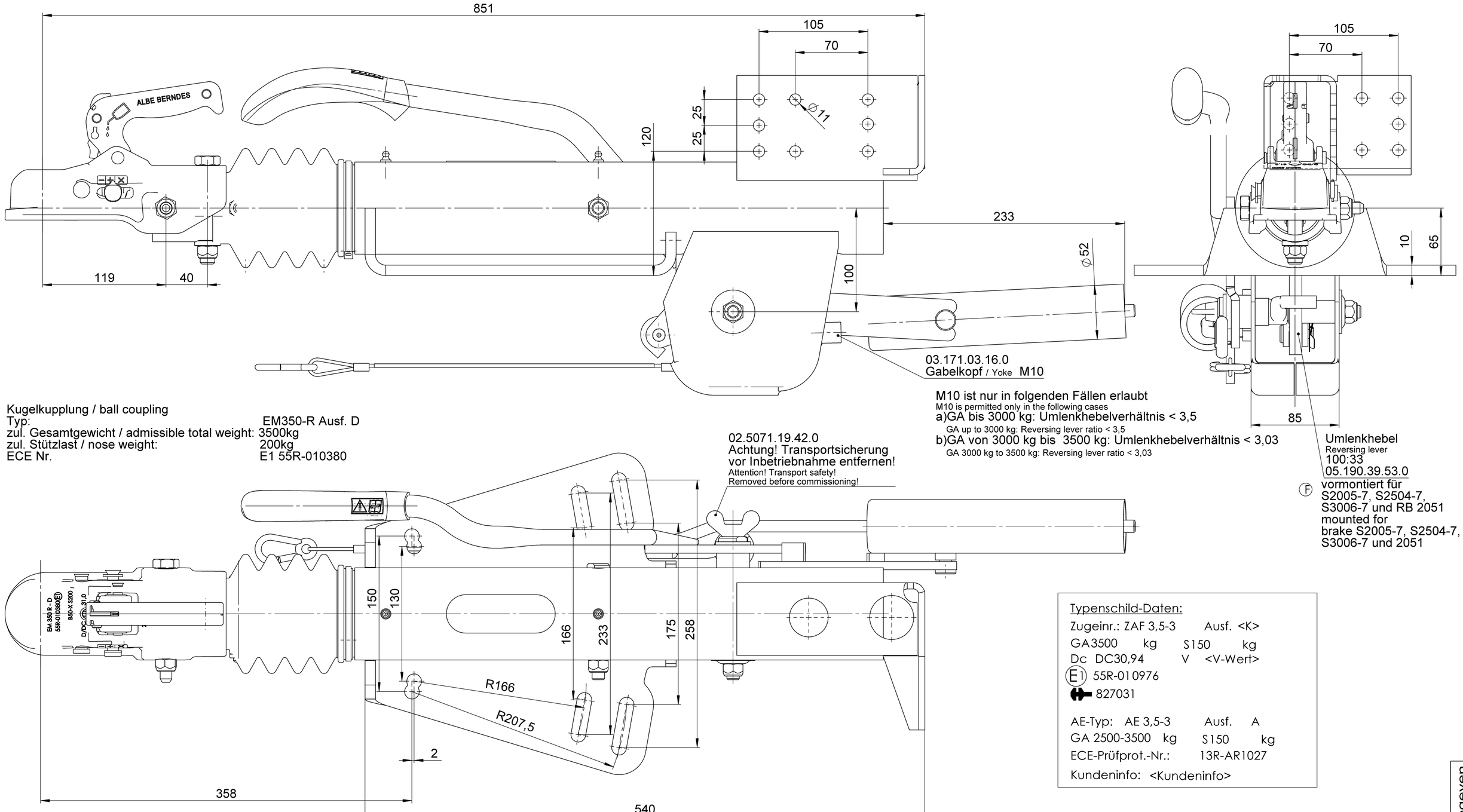

Kugelkupplung / ball coupling

Typ:	EM350-R Ausf. D
zul. Gesamtgewicht / admissible total weight:	3500kg
zul. Stützlast / nose weight:	200kg
ECE Nr.	E1 55R-010380

M10 ist nur in folgenden Fällen erlaubt
M10 is permitted only in the following cases
a)GA bis 3000 kg: Umlenkhebelverhältnis < 3,5
GA up to 3000 kg: Reversing lever ratio < 3,5
b)GA von 3000 kg bis 3500 kg: Umlenkhebelverhältnis < 3,03
GA 3000 kg to 3500 kg: Reversing lever ratio < 3,03

02.5071.19.42.0
Achtung! Transportsicherung vor Inbetriebnahme entfernen!
Attention! Transport safety!
Removed before commissioning!

Umlenkhebel
Reversing lever
100:33
05.190.39.53.0

(F) vormontiert für S2005-7, S2504-7, S3006-7 und RB 2051
mounted for brake S2005-7, S2504-7, S3006-7 und 2051

Typenschild-Daten:
Zugeinr.: ZAF 3,5-3 Ausf. <K>
GA3500 kg S150 kg
Dc DC30,94 V <V-Wert>
(E1) 55R-010976
827031

AE-Typ: AE 3,5-3 Ausf. A
GA 2500-3500 kg S150 kg
ECE-Prüfprot.-Nr.: 13R-AR1027
Kundeninfo: <Kundeninfo>

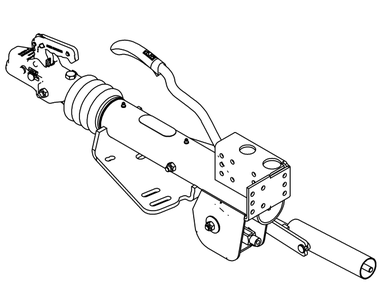

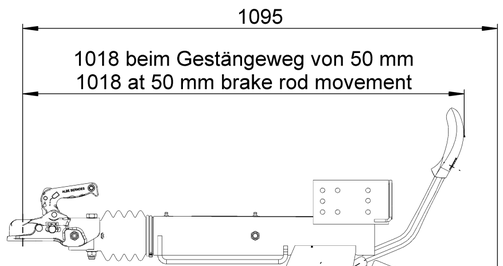

Vers.	RevS	Änderungstext
00	F	Text hinzu "vormontiert für S1704-7 etc., 2051"

Oberfläche nach EN ISO 1302	Zul. Abweichung nach DIN ISO 2768-M	Werkstoff	Norm	Halbzeug	Norm	Material:
		-	-	-	-	-

Vers.	RevS	Änd.-Nr.	Datum	Name
00	F	A17256	22.07.2019	SCHMIDTP

Gewicht KG | Bearb. Name: JOACHIM | Datum: 18.11.1999

Benennung | Referenz-Nr.: -

ZUGEINRICHTUNG MONT ZAF 3,5-3

-

AL-KO Technology Paderborn
D-33104 Paderborn

Materialnr./Zeichnungsnr. **4002707** | Klass.-Nr. 48.51.581

Maßstab 1:2.5 | Bl.-Nr. 1 | Bl.-Anz. 1 | Format A2

Urspr. - | Ers. f. 48.51.581.006 | Ers. d. -

PDM-Status: F

Vrijgegeven

4002707 / Montag, 22. Juli 2019 12:31:12

Vorlage Vers. 4.4-07.03.2019

Schutzvermerk nach DIN ISO 16016 beachten!
Schutzvermerk nach DIN ISO 16016 beachten
© Alle Rechte bei AL-KO, auch für Schutzrechtsanmeldungen. Alle Verfügungsbefugnisse, wie Kopie- und Weitergaberechte, bei uns.
ausgegeben von: HEUINK 30.04.2020 10:16:52