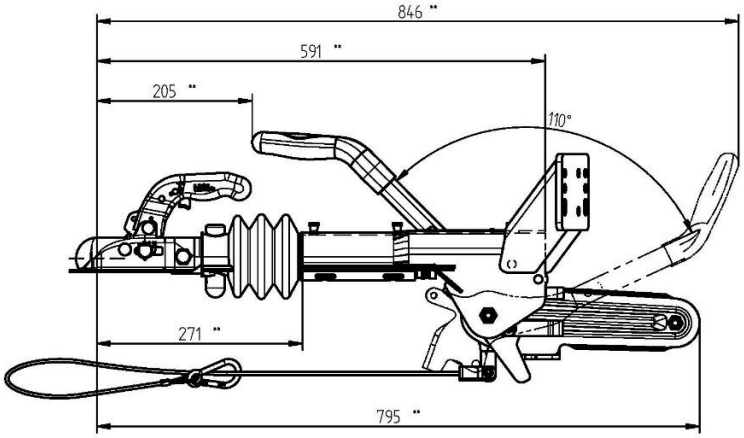

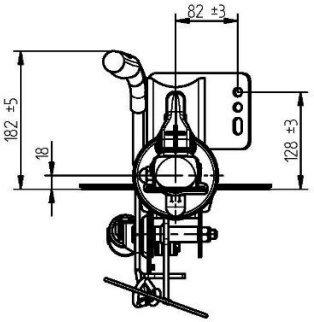

** = Maße bezogen auf Kugelkupplung KK14 B N3

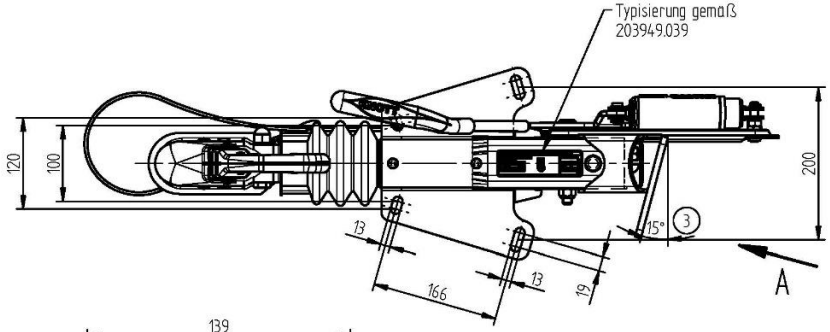

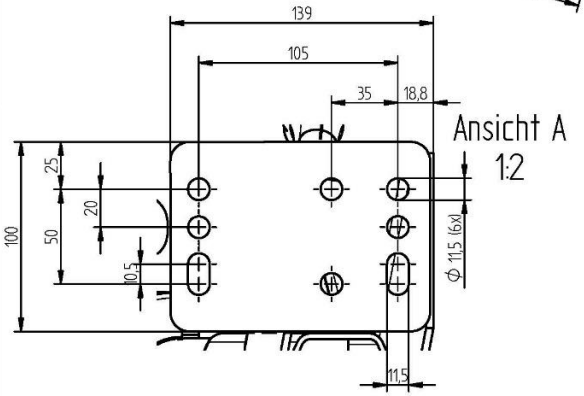

3

Zugkugelkupplungen / Zugösen siehe Zg. 201931
Zugstange Φ45 M12/M12 kreuz
Anziehdrehmomente siehe Zg. SK201178

Coupling head / draw eye see drawing 201931
Drawtube Φ45 M12/M12 cross
Mounting torque see drawing SK201178

Allgemeine Hinweise zum Einbau der Auflaufeinrichtung

Darstellung kann abweichen.

2

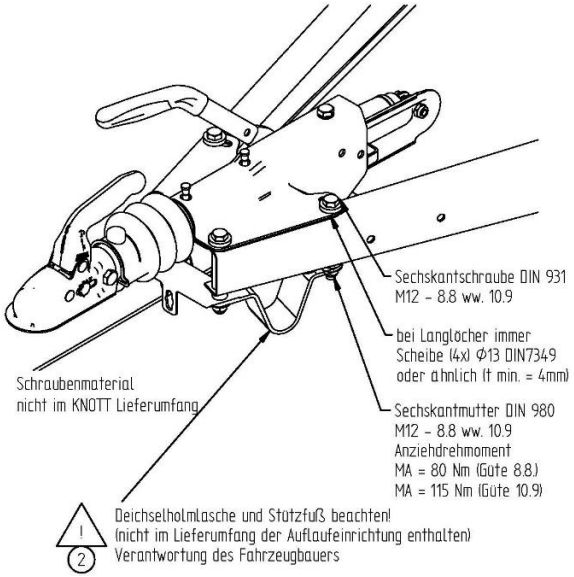

Montage der Auflaufeinrichtung auf die Zuggabel !

Auflaufeinrichtung von unten an den Zugholm montiert

Auflaufeinrichtung von oben auf den Zugholm montiert

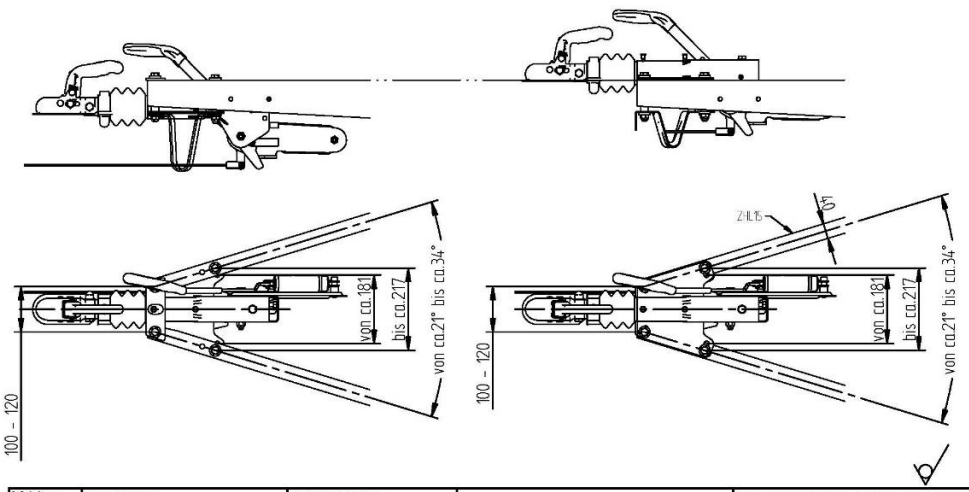

1	205800.002	750-1400 kg	DIN-Zugöse
	205800.001	750-1400 kg	KK14-B N3
	Art. Nr. KFL14-A GF	zul. Masse des Anhängers	Zugöse / Zugkugelkupplung

Index IDT.	Änderungs Nr. MODIFIC. No	Datum DATE	Name
1	17750	23.04.2019	HG. Lurtz
2	18085	10.09.2010	M. Feichtner
3	26044	20.02.2020	Schuchner

CAD-Software: Solid-Edge

Wärmebehandlung HEAT TREATMENT

Oberflächenbehandlung FINISH

Allgemeintoleranzen fuer Maße ohne Toleranzangabe n. KNOTT NB 826
TOLERANCES UNLESS OTHERWISE SPECIFIED AS PER KNOTT NB 826

Alle Rechte, wie Vervielfältigung oder Weitergabe an Dritte, vorbehalten, auch fuer Schutzrechtsanmeldung Schutzvermerk ISO 16016 beachten.
WE RESERVE ALL RIGHTS LIKE REPRODUCTION OR DISCLOSE NG TO A THIRD PARTY ALSO FOR EVENTING OF PATENTS. REFER TO PROTECTION NOTICE ISO 16016

Änd.Nr. "00000" = geringfuegige Aenderung ohne technische Bedeutung
MODIFICNO "00000" = MINOR MODIFICATION WITHOUT TECHNICAL BACKGROUND

DIN ISO 13715 Ecke Kante

Diese Maße werden bei der Abnahme besonders geprüft
THESE DIMENSIONS ARE USED TO BE ESPECIALLY CHECKED

Ersatzteil Nr. REPLACEMENT No

Gewicht WEIGHT

Oberfläche SURFACE

Halbzeug SEMI-FINISHED PRODUCT

Werkstoff MATERIAL

ISO-Methode: 3

Gezeichnet DRAWN: 18.09.2009 Lurtz

Geprüft CHECKED: Sj

Zeichn.Nr. DRAWING No: 205800

Artikel-Nr. ARTIKEL No: SEE TABLE

Datum DATE

Name

Maßstab SCALE: 1 : 5

KNOTT

Benennung/DESCRIPTION: KFL14-A GF
KFL14-A GF
m. Schweisskonsole

Blatt SHEET von 1

Blattformat SHEET SIZE: A2